第46回　全国ママさんバレーボール大会
東三河支部予選会

主　　催　愛知県ママさんバレーボール連盟
　　朝　日　新　聞　社
後　　援　愛知県バレーボール協会
　　豊橋市教育委員会
　　（公財）豊橋市体育協会
　　愛知県バレーボール協会東三河支部
主　　管　愛知県ママさんバレーボール連盟東三河支部

開催期日　平成２７年５月１０日（日）
会　　場　豊橋市下五井地区体育館

上位2チームは5月31日（日）
岡崎市体育館で行われる
県予選会に出場。

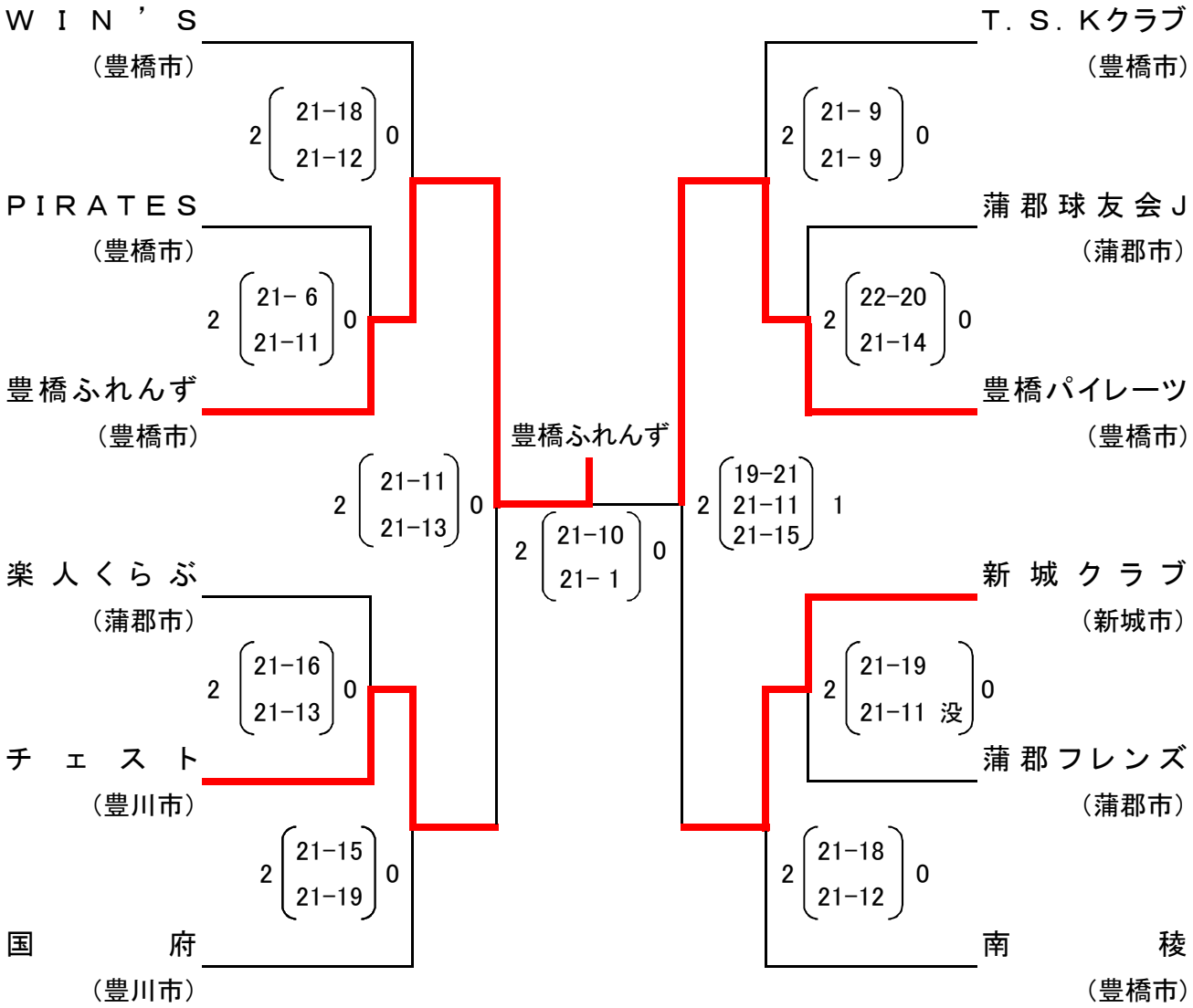

1位　豊橋ふれんず　　2位　豊橋パイレーツ